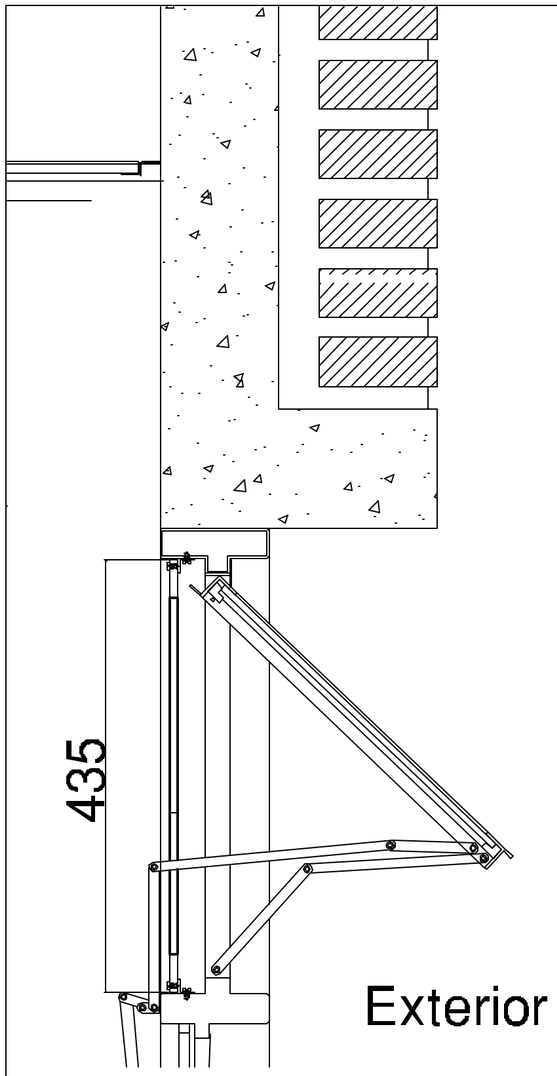

ESC 1:5

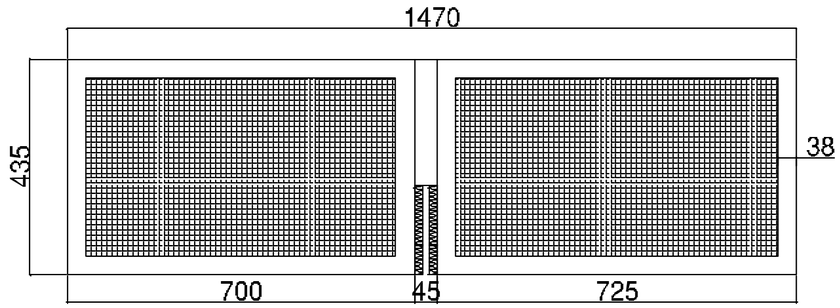

ESC 1:10

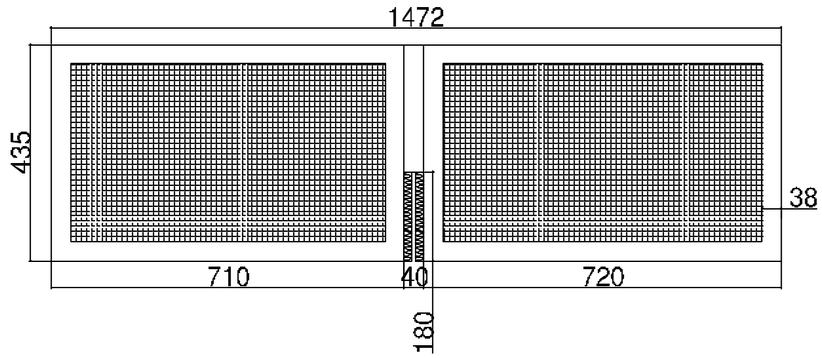

ESC 1:10

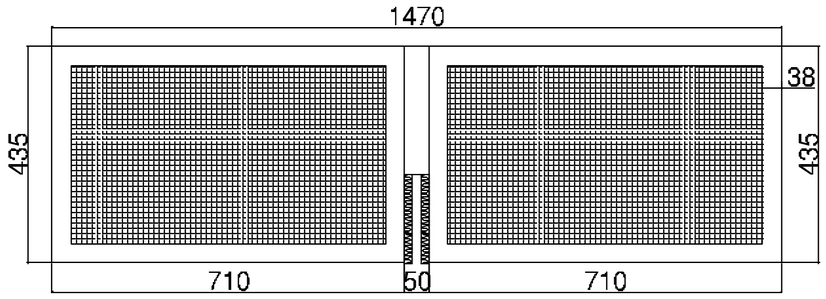

ESC 1:10

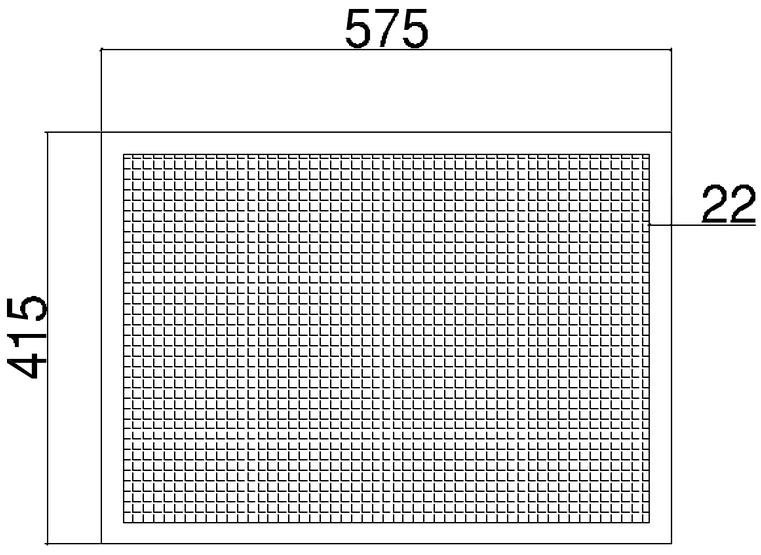

ESC 1:5

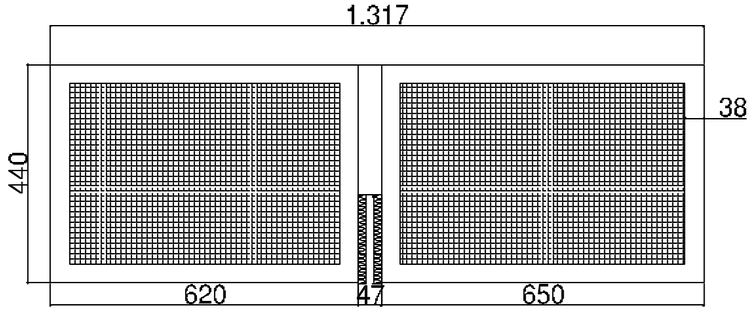

ESC 1:10

NOTA. Todos los mosquiteros son con terminacion de aluminio anodizado natural

UBICACION: TEPAM – COMEDOR

D10

REVISIONES	
Descripción	Fecha
Planos conforme a obra	05-08-09

PLANO:	DETALLE MOSQUITEROS
ESCALA:	1:10 /1:5
FECHA:	05–08–09
PROYECTISTA	A.M.
ARCHIVO:	TEC_COM_DET_P00_010_VF
XREF:	
NOTAS:	
TODAS LAS MEDIDAS SE VERIFICARAN EN OBRA	

El proyecto y el diseño indicados en este plano son propiedad intelectual de Contract Rent S.A. Está prohibido su utilización total o parcial sin la expresa autorización escrita de la empresa.

contract
CONTRACT ARGENTINA
Tucuman 117 - 7º Piso (C1049IAAC)
Buenos Aires - Argentina
Tel. Fax : 54 (11) 4318-0722
info@contract.com.ar
www.contract.com.ar